SOLID

Évier avec étagère en céramique.

Corps et tiroir Laqué Mat MDF

Tiroir avec frein à ouverture totale
Miroir LED avec détecteur de mouvement
Charnière avec frein de couvercle à ouverture par poussée

100cm Set
120cm Set
40cm Armoire hautea

Laque Anthracite Mat

Laque Gris Mat

Laque Cachemire Mat

Laque Blanc Mat

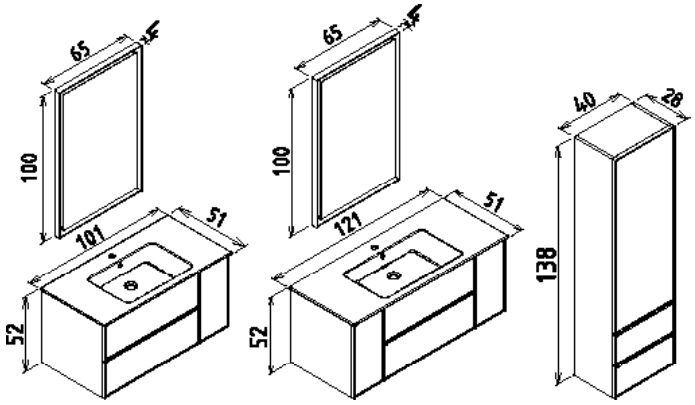

ORKA

RATE
COLLECTION

#BANYOMORKA ORKABANYO.COM