BOSTON

Évier avec étagère en céramique.

Tiroir avec frein à ouverture totale
Couvercle avec frein

100cm Set
80cm Set
60cm Set
40cm Armoire haute (droite/gauche)

Corps ; Panneau de particules mélaminé
Tiroir ; MDF enduit de PVC

Blanc / Feuille d'or

Blanc / Feuille d'argent

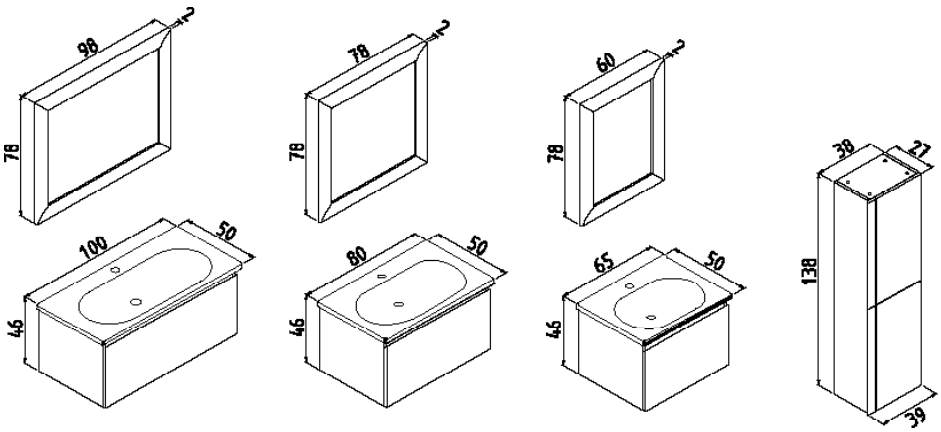

ORKA

KARMA
COLLECTION

#BANYOMORKA ORKABANYO.COM